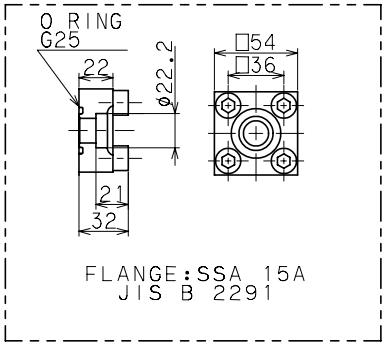

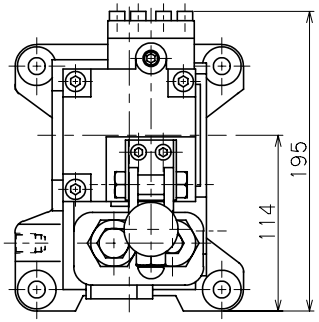

SPECIFICATION
仕様

PORT SIZE 口径	P,T,A,B 15A DR Rc1/4 P1,G Rc1/4
RATED FLOW 定格流量	60 L/min
RATED PRESS. 最高使用圧力	24.5 MPa
DR MAX BACK PRESS. DRポート許容圧力	2 MPa
MASS(INCLUDING FLANGE) 質量(フランジ込み)	about 20(22) kg

CIRCUIT DIAGRAM
回路図

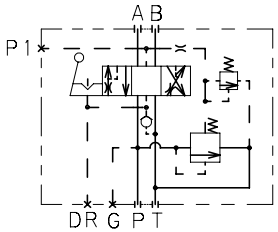

1. MODEL
型式

MSVSS-04∗-∗
- FLOW 流量
- NEUTRAL SYMBOL 中立記号

2. NEUTRAL SYMBOL
中立記号

A		A・B BLOCK
C		A・B OPEN
L		A OPEN
M		B OPEN
F		A・B・Dr OPEN

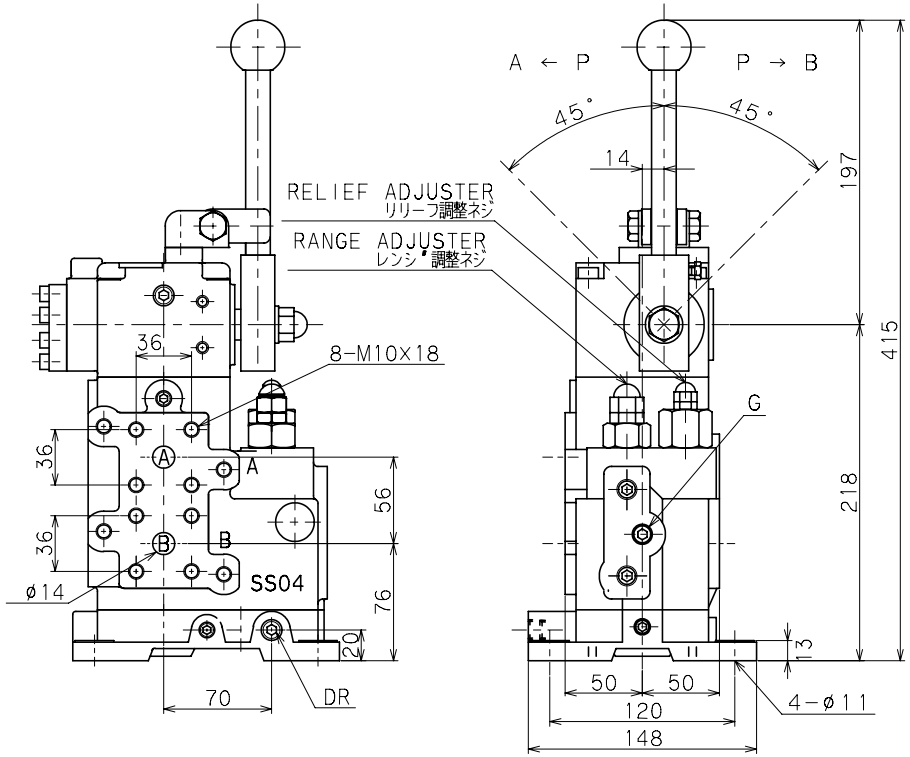

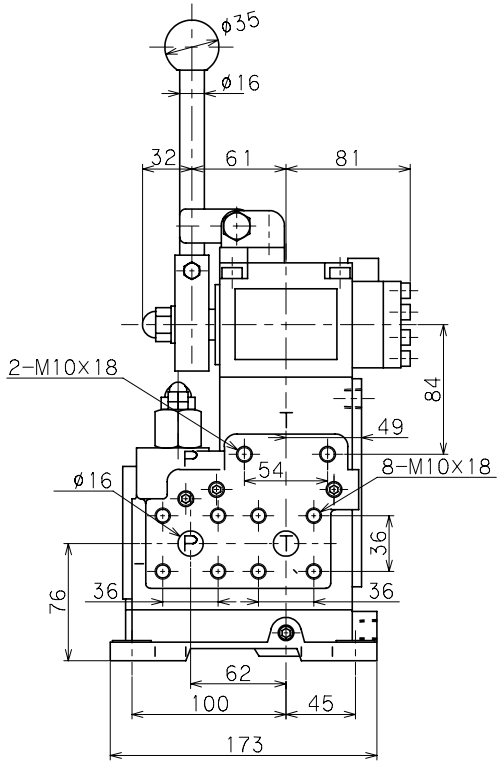

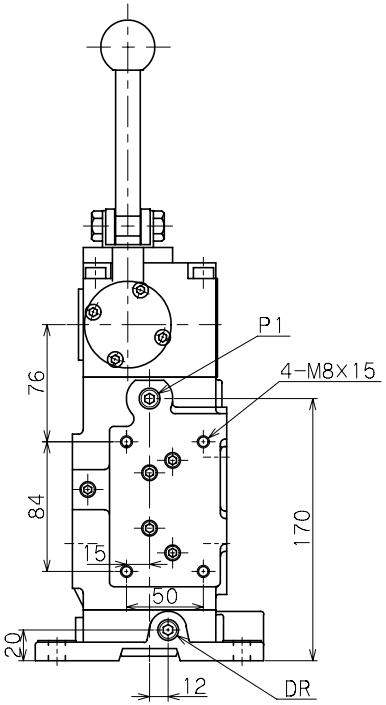

PIPING BOLT'S TIGHTENING BY SUITABLE TORQUE 10~20N・m
配管フランジボルト(M10・SUS)の締付トルクは10~20N・mです

HISTORY
来歴

8	5面図に変更する	2023.10.31 太田	5	締め付けトルク変更する	2001.02.23 荒巻
7	A・Bポート面追加する	2015.04.15 堀川	4	SI単位に変更する	2000.05.18 荒巻
6	流量レンジ設計変更する	2011.02.23 荒巻	3	単位変更する	1999.09.09 荒巻

3RD ANGLE PROJECTION.DIMENSION mm.					DATE DWG. 1988.01.13	DWG.TYPE 図面種類	OUTLINE DWG. 外形図
SCALE 尺度	APPROVED 承認	CHECKED 検図	DRAWN 製図	DESIGNED 設計	DYDEN CORPORATION 大電株式会社	DWG.NAME 図面名称	MSVSS-04∗-∗
／			OKAWA	OKAWA		DWG.No. 図面番号	51A101-8