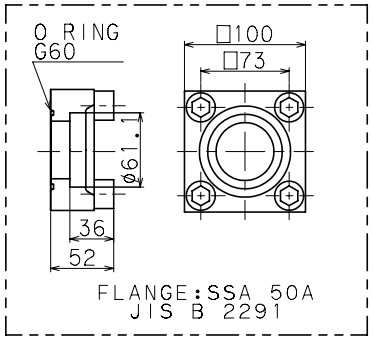

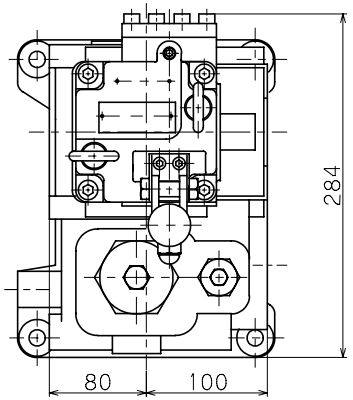

SPECIFICATION
仕様

PORT SIZE 口径	P.T.A.B 50A P1.G Rc1/4
RATED FLOW 定格流量	500 L/min
RATED PRESS. 最高使用圧力	24.5 MPa
T MAX BACK PRESS. Tポート許容圧力	2 MPa
MASS(INCLUDING FLANGE) 質量(フランジ込み)	about 76(86) kg

CIRCUIT DIAGRAM
回路図

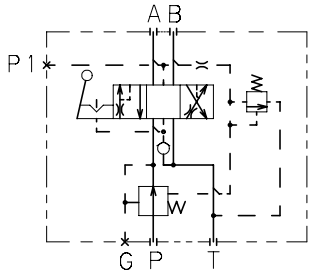

1. MODEL
型式

MSVSP-16✱-✱
- FLOW 流量
- NEUTRAL SYMBOL 中立記号

2. NEUTRAL SYMBOL
中立記号

A		A・B BLOCK
C		A・B OPEN
L		A OPEN
M		B OPEN
F		A・B・Dr OPEN

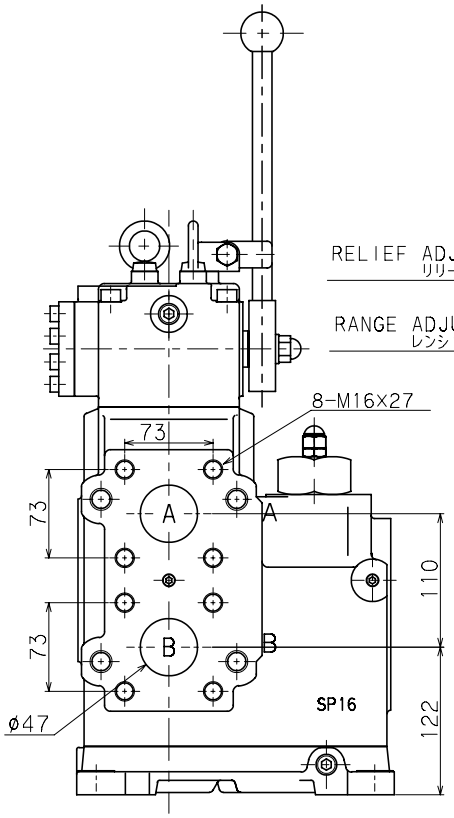

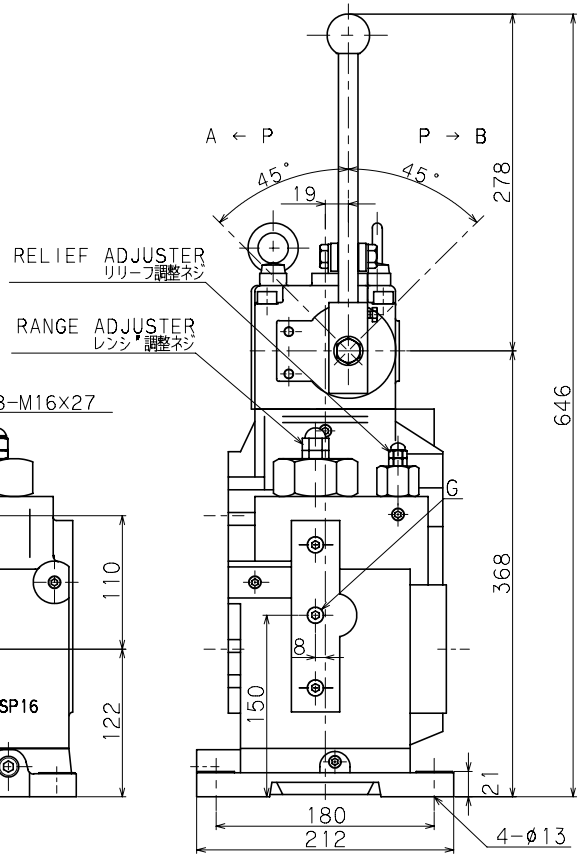

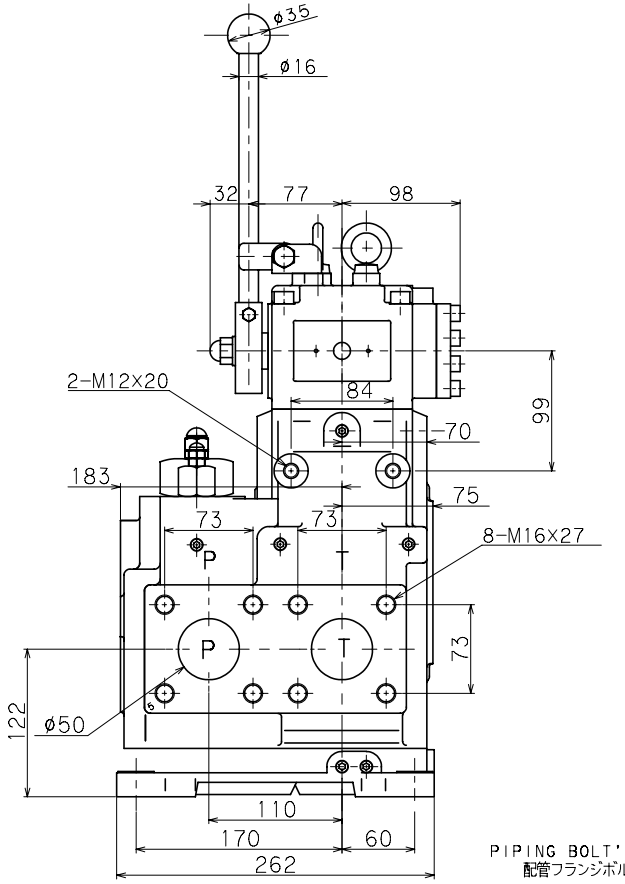

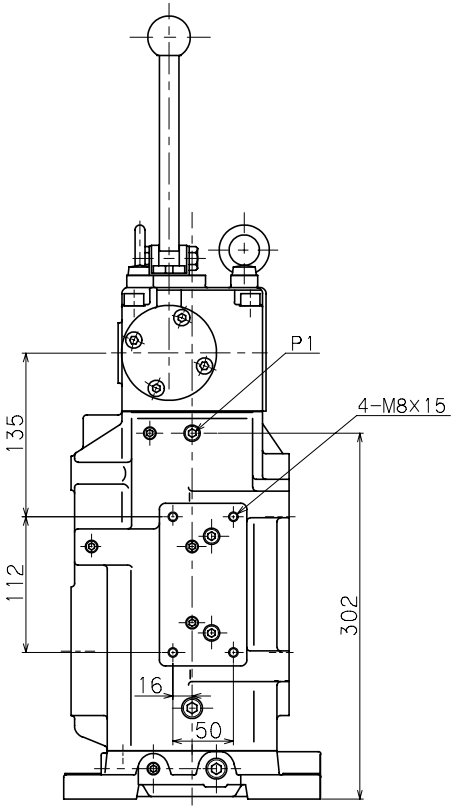

PIPING BOLT'S TIGHTENING BY SUITABLE TORQUE 98~176.4N・m
配管フランジボルト(M16・SCM)の締付トルクは98~176.4N・mです

HISTORY
来歴

		3	流量レンジ設計変更する	2013.01.22 大川	3RD ANGLE PROJECTION.DIMENSION mm.				DATE DWG. 1988.01.27	DWG.TYPE 図面種類	OUTLINE DWG. 外形図
		2	SI単位に修正する	2000.05.16 荒巻	SCALE 尺度	APPROVED 承認	CHECKED 検図	DRAWN 製図	DESIGNED 設計	DYDEN CORPORATION 大電株式会社	DWG.NAME 図面名称	MSVSP-16✱-✱
4	5面図に変更		2023.10.30 太田	1	新型ニ修正 再出図スル	1988.09.07 荒巻	/		OKAWA	OKAWA		DWG.No. 図面番号	51A137-4