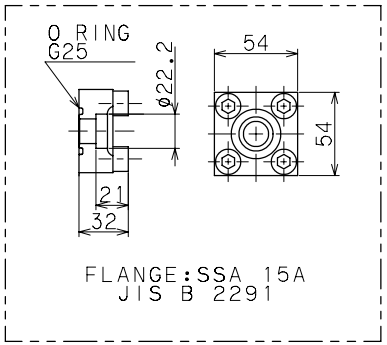

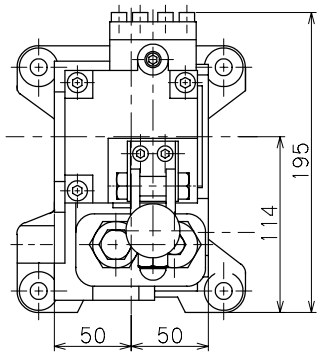

SPECIFICATION
仕様

PORT SIZE 口径	P,T,A,B 15A P1,G Rc1/4
RATED FLOW 定格流量	60 L/min
RATED PRESS. 最高使用圧力	24.5 MPa
T MAX BACK PRESS. Tポート許容圧力	2 MPa
MASS(INCLUDING FLANGE) 質量(フランジ込み)	about 20(22) kg

CIRCUIT DIAGRAM
回路図

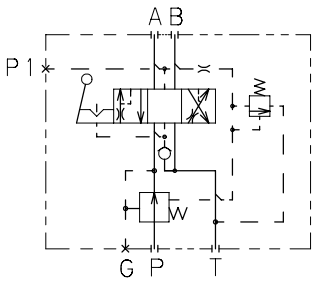

1. MODEL
型式

MSVSP-04＊-＊
- FLOW 流量
- NEUTRAL SYMBOL 中立記号

2. NEUTRAL SYMBOL
中立記号

A		A・B BLOCK
C		A・B OPEN
L		A OPEN
M		B OPEN
F		A・B・Dr OPEN

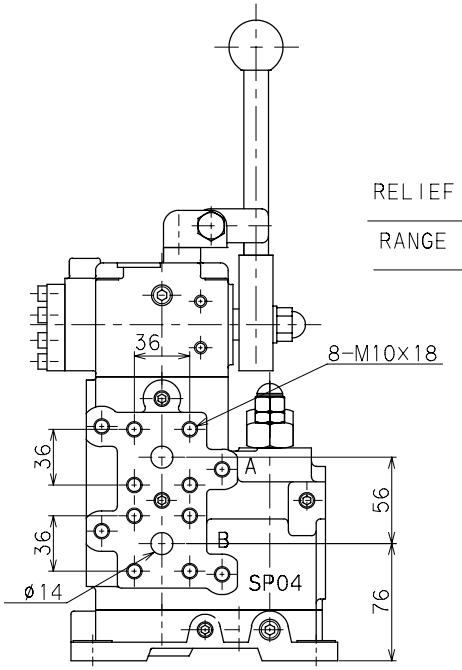

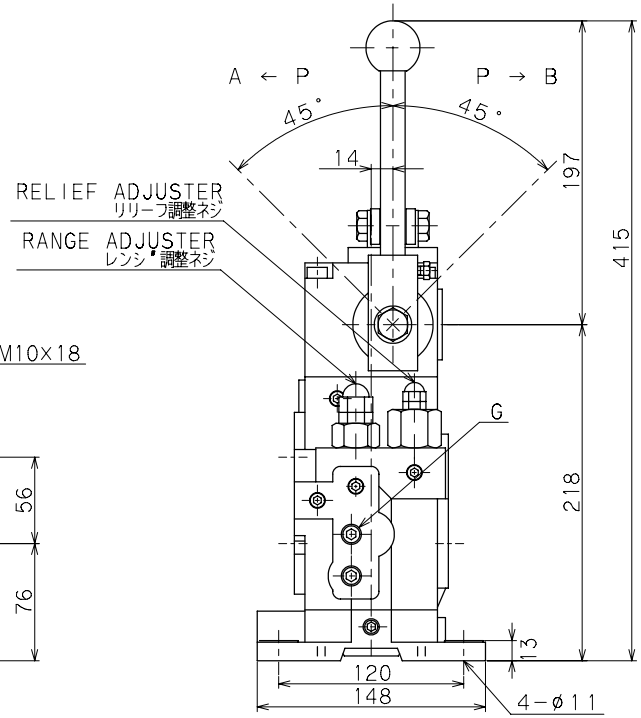

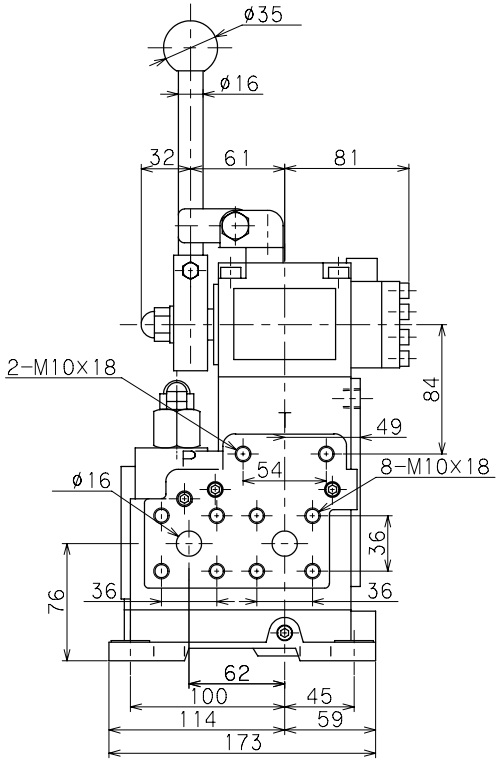

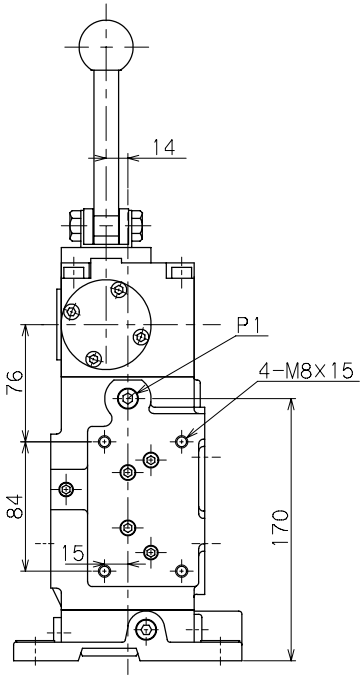

PIPING BOLT'S TIGHTENING BY SUITABLE TORQUE 10~20N・m
配管フランジボルト(M10・SUS)の締付トルクは10~20N・mです

HISTORY
来歴

			3	流量レンジ設計変更する	2013.01.16 大川	3RD ANGLE PROJECTION.DIMENSION mm.					DATE DWG. 1988.01.25	DWG.TYPE 図面種類	OUTLINE DWG. 外形図
5	5面図に変更する	2023.10.31 太田	2	単位変更する	2000.02.22 荒巻	SCALE 尺度	APPROVED 承認	CHECKED 検図	DRAWN 製図	DESIGNED 設計	DYDEN CORPORATION 大電株式会社	DWG.NAME 図面名称	MSVSP-04＊-＊
4	P1ポート面追加する	2014.11.10 大川	1	新型に変更して再出図する	1998.04.28 荒巻	/			OKAWA	OKAWA		DWG.No. 図面番号	51A121-5